Fischer

Fischer Rista AG
Hauptstrasse 90
CH-5734 Reinach

UID: CHE-105.094.836

T +41 62 288 15 75
F +41 62 288 15 76

info@fischer-rista.ch
fischer-rista.ch

Anhang I

Zuschläge gemäss den allgemeinen Verkaufs- und Lieferbedingungen (gültig ab 01.11.2021)

1.	**LSVA**	2.7 %	
2.	**Transportkosten**		
	Zusätzlich bei Kleinmengen / nicht ausgelasteter LKW	nach Aufwand	
	Kranablad	nach Aufwand	
	Überbreitenbewilligung		
	bis 3.00 m	CHF 80.--	
	mehr als 3.00 m Breite	nach Aufwand	
3.	**Verpackung und Gebinde**		
	Paletten Zuschlag	CHF 15.-- / Stk.	im Austausch gratis
	Paletten Rücknahme exkl. Transport (guter Zustand gemäss EPAL-Normen)	CHF 10.-- / Stk.	
	Transportschlaufen	CHF 1.50 / Stk.	
	Palettenrahmen	CHF 65.-- / Stk.	im Austausch gratis
	Palettenrahmen-Rücknahme exkl. Transport	CHF 60.-- / Stk.	
	Röhrengestelle/Seitenteile	CHF 150.-- / Stk.	im Austausch gratis
	Röhrengestelle/Seitenteile-Rücknahme exkl. Transport	CHF 140.-- / Stk.	
4.	**Positionszuschlag**	CHF 5.-- / Position	
5.	**Mindestbestellmengenzuschlag**		
	bis CHF 500.- Nettowarenwert	CHF 50.--	
	Transportkostenzuschlag		
	unter CHF 1‘800.- Nettowarenwert	CHF 80.--	
6.	**Expresszuschlag**		
	FIRISTA für kurzfristige Lieferungen unter 10 Arbeitstagen	CHF 300.--	
	FIDECA für kurzfristige Lieferungen unter 5 Arbeitstagen	CHF 150.--	

Fischer

EPAL EUROPEAN PALLET ASSOCIATION
EPAL NK Schweiz T ++41 32 384 40 86 info@epal.ch
CH-3292 Busswil F ++41 32 384 40 88 www.epal.ch

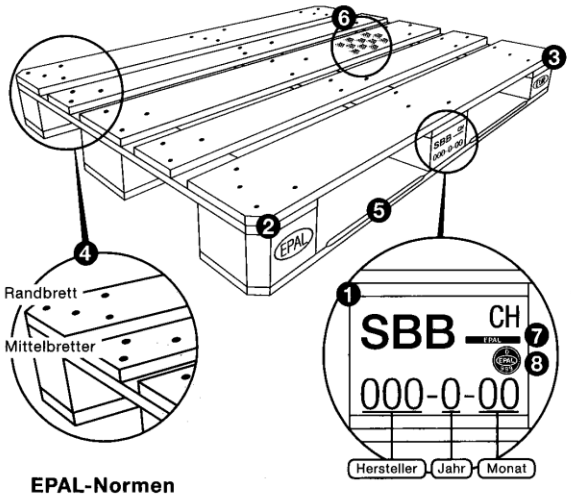

EPAL-Normen

1 Brandzeichen einer europäischen Bahngesellschaft
2 Brandzeichen der European Pallet Association (EPAL)
3 Brandzeichen des europäischen Palettenpools (EUR)
4 Genormtes Nagelbild
5 Angefaste Bodenbretter
6 Keine Schimmelbildung
7 Qualitätsprüfklammer mit EPAL-Qualitätszeichen
8 Nach der Reparatur:
Qualitäts-Prüfnagel mit EPAL-Qualitätszeichen

Austausch: NEIN!

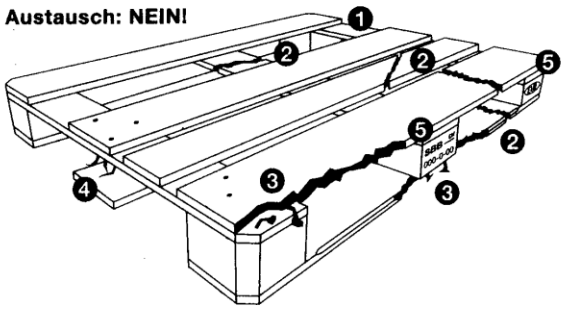

Nicht tauschbar sind:

- Paletten, die den Bau- und Kennzeichnungsvorschriften für Tauschpaletten nicht entsprechen (EPAL-Normen).
- Paletten, bei denen...

1 ein Brett fehlt.
2 ein Brett quer oder schräg gebrochen ist.
3 ein Bodenrand- oder Deckrandbrett so abgesplittert ist, dass mehr als ein Nagelschaft sichtbar ist; oder mehr als zwei Bodenrand- oder Deckrandbretter so abgesplittert sind, dass pro Brett ein Nagelschaft sichtbar ist.
4 ein Klotz fehlt oder so gespalten ist, dass mehr als ein Nagel sichtbar wird.
5 nicht mindestens ein Zeichen der Bahn und ein Zeichen EUR vorhanden ist.

Ebenfalls nicht tauschbar sind Paletten, wenn...

- deren allgemeiner Zustand schlecht ist.
- die Tragfähigkeit nicht mehr gewährleistet ist.
- die Vertschmutzung so stark ist, dass das Ladegut verschmutzt wird.
- mehrere Klötze stark abgesplittert sind.
- offensichtlich Bauteile verwendet wurden, die den Vorschriften nicht entsprechen.