FISCHER RISTA

FIRISA® P

Le système d’armature filetée, à embout serti

HRISA P M24 220
M24 220
M24 220

Table des matières

Gamme 4
Types de système
Codification et désignation des produits

Solutions selon l'application 5
Assemblage avec rotation – DA 6
Ancrage d'extrémité – EV 7

Accessoires 8

Instructions de montage 9

Services et conseils 11

BIM – Planification digital 11

Aperçu de la gamme 11

Gamme

Types de système

	FIRISA® P
Technologie de production	Manchon serti
Type d'assemblage	Manchon serti femelle (X) et manchon mâle (Y)
Point de rupture	hors de l'assemblage par manchon
Ductilité	moyen - forte
Charge de rupture	100% comme une barre non recouverte selon SIA 262 et ISO 15835

Codification et désignation des produits

FIRISA® P - DA - 26 / 26 - SH

Type de système:	Type d'application:	ϴ barre 1re étape de bétonnage:	ϴ barre 2e étape de bétonnage:	Accessoires :
FIRISA® P	DA EV	10–40 mm	10–40 mm	Attache de coffrage Baguette de pose

Exemples de codification et désignation des produits

FIRISA® P-DA-16/16-SH	FIRISA® P:	Manchon serti (mâle et femelle)
	DA:	Assemblage avec rotation
	16:	ϴ barre (1re étape de bétonnage)
	16:	ϴ barre de raccordement (2e étape de bétonnage)
	SH:	y compris attache de coffrage
FIRISA® P-EV-30	FIRISA® P:	Manchon serti (mâle)
	EV:	Ancrage d'extrémité
	30:	ϴ barre

Solutions selon l'application

Type d'application		Exemples d'application
DA **Assemblage avec rotation**	Assemblage de deux éléments d'armature dont au moins un est mobile et peut tourner librement. 	▪ Raboutage d'armatures longitudinales déjà bétonnées (par exemple, issues de la 1re étape de bétonnage ou d'éléments préfabriqués en béton armé). ▪ Jointure ultérieure solidarisée de l'armature de la dalle aux murs en béton de parement. ▪ Assemblages par barres pour éléments de structure fortement armés (poutres-poteaux fortement sollicités, éléments de bord des murs parasismiques, etc.).
EV **Ancrage d'extrémité**	Ancrage de barres d'armature là où l'espace est restreint. 	▪ Ancrage de l'armature longitudinale pour les appuis d'extrémité ▪ Ancrage d'armatures de poteaux ▪ Ancrages dans appuis de corbeaux

Assemblage avec rotation – DA

Barres d'armature de même diamètre

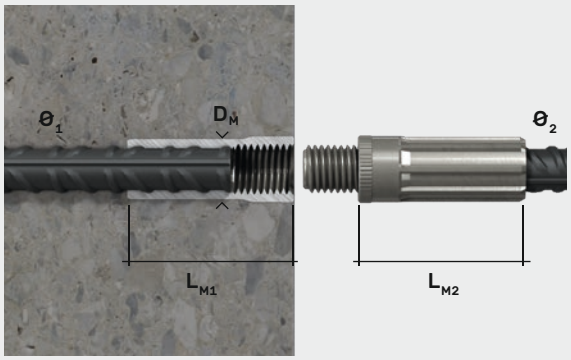

ϴ1	FIRISA® P FIRISA® P-DA-ϴ1/ϴ2 Filetage	DA DM	LM1	LM2
10	M12*1.75	19	43	34
12	M16*2.00	22	54	40
14	M18*2.50	26	66	47
16	M20*2.50	27	76	51
18	M22*2.50	32	82	60
20	M24*3.00	35	88	65
22	M27*3.00	38	96	70
26	M33*3.50	46	102	82
30	M36*4.00	53	107	90
34	M42*4.50	60	132	105
40	M48*5.00	70	160	130

Toutes les mesures sont indiquées en millimètres.

Dimensions minimales et diamètre minimal de cintrage

Crochet

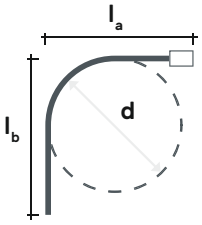

ϴ1	10	12	14	16	18	20	22	26	30	34	40
min. la	120	120	120	130	160	160	200	260	290	370	440
min. lb	70	70	80	80	130	140	200	230	290	340	370
min. d	40	50	58	62	106	117	180	200	256	336	400

Toutes les mesures sont indiquées en millimètres.

Dans les assemblages avec rotation, les crochets ne peuvent être utilisés que pour la 1re étape de bétonnage

Étrier

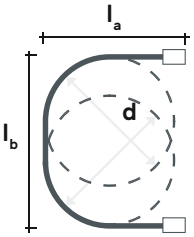

ϴ1	10	12	14	16	18	20	22	26	30	34	40
min. la	120	120	120	130	160	160	200	260	290	340	370
min. lb	80	80	90	100	150	160	230	260	320	410	480
min. d	40	50	58	62	106	117	180	200	256	336	400

Toutes les mesures sont indiquées en millimètres.

En raison des tolérances de pose, les étriers ne conviennent pas à la 2e étape de bétonnage.

Étendue de la fourniture

Les assemblages avec rotation DA sont livrés en standard avec un obturateur de manchon pour protéger l'intérieur du manchon contre les impuretés et les dommages, et un capuchon fileté pour protéger le filetage des dommages mécaniques.

Ancrage d'extrémité – EV

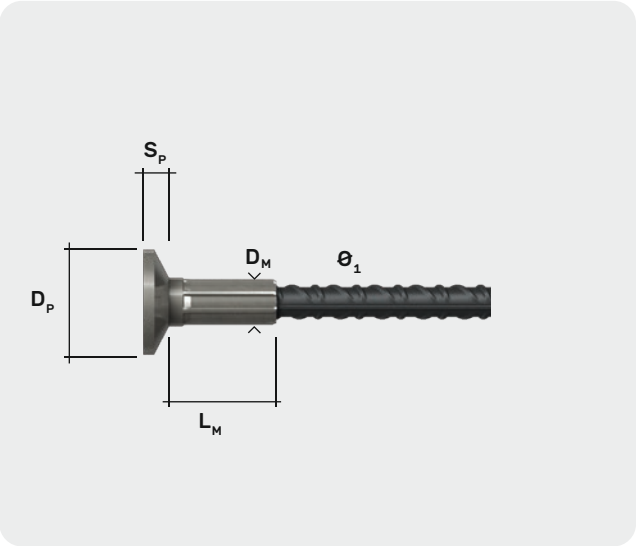

θ_1	FIRISA® P				
	FIRISA® P-EV-θ_1				
	Filetage	EV			
		D_P	S_P	D_M	L_M
12	M16*2.00	36	19	22	40
14	M18*2.50	42	21	26	47
16	M20*2.50	48	23	27	51
18	M22*2.50	54	25	32	60
20	M24*3.00	60	27	35	65
22	M27*3.00	66	30	38	70
26	M33*3.50	80	37	46	82
30	M36*4.00	90	40	53	90
34	M42*4.50	105	46	60	105
40	M48*5.00	120	53	70	130

Toutes les mesures sont indiquées en millimètres.

Espace minimal entre les barres

Pour que les plaques d'ancrage assurent un ancrage efficace, l'espacement minimal entre les barres d'armature sera comme suit :

θ_1	12	14	16	18	20	22	26	30	34	40
S_{min}	90	100	120	130	140	160	200	230	260	280

Toutes les mesures sont indiquées en millimètres.

L'ingénieur est responsable du calcul des armatures requises pour la reprise des efforts transversaux de traction locaux.

Dimensions minimales et diamètre minimal de cintrage

Crochet

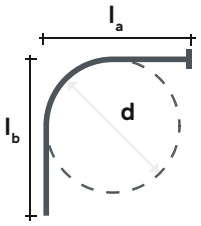

θ_1	12	14	16	18	20	22	26	30	34	40
min. l_a	120	120	130	160	160	200	260	290	370	440
min. l_b	70	80	80	130	140	200	230	290	340	370
min. d	50	58	62	106	117	180	200	256	336	400

Toutes les mesures sont indiquées en millimètres.

Étrier

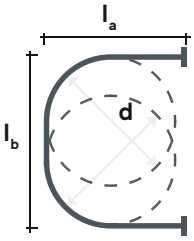

θ_1	12	14	16	18	20	22	26	30	34	40
min. l_a	120	120	130	160	160	200	260	290	340	370
min. l_b	80	90	100	150	160	230	260	320	410	480
min. d	50	58	62	106	117	180	200	256	336	400

Toutes les mesures sont indiquées en millimètres.

Accessoires

Aide au coffrage

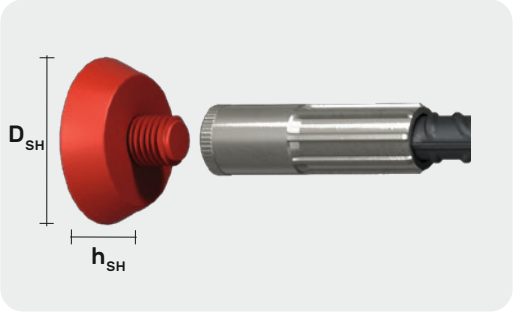

Les aides au coffrage facilitent le maintien en position des barres d'armature lors de la première étape de bétonnage. Les aides au coffrage sont fixées au coffrage à l'aide de clous. La barre d'armature peut être vissée sur l'attache de coffrage et liée à la prochaine armature.

FIRISA® P

$\varnothing_1$	10	12	14	16	18	20	22	26	30	34	40
D_{SH}	60					80			110		
h_{SH}	10										

Désignation : FIRISA® P-$\varnothing_1$/$\varnothing_2$-SH

Toutes les mesures sont indiquées en millimètres.

Latte de pose

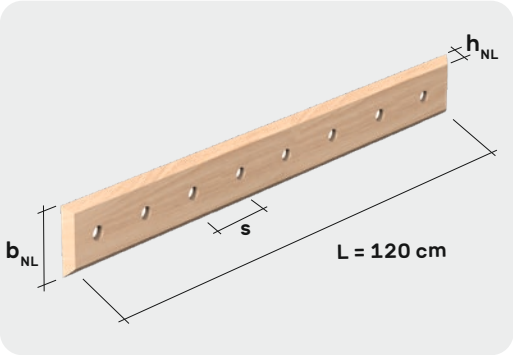

Les lattes de pose permettent de poser rapidement plusieurs barres lors de la première étape de bétonnage. Les lattes de bois sont fixées au coffrage à l'aide de clous. Une fois posées les barres d'armature sont raboutées aux armatures suivantes.

Répartition de l'armature

Répartition de l'armature	100	150	200
Désignation	VL-100	VL-150	VL-200

Toutes les mesures sont indiquées en millimètres.

$\varnothing_1$	10	12	14	16	18	20	22	26	30	34	40
h_{NL}	24										
b_{NL}	100						125				

Désignation : FIRISA® P-$\varnothing_1$/$\varnothing_2$-VL-s

Toutes les mesures sont indiquées en millimètres.

Instructions de montage

Assemblage avec rotation - DA

1re étape de bétonnage

- Placez la barre d'armature contre le coffrage avant de la fixer (maintien en position !).
- Passez au bétonnage.

2e étape de bétonnage

- Desserrez le bouchon du manchon et retirez le bouchon fileté du filetage de la barre de raboutage.
- Vissez la barre de raboutage. Le filetage n'est plus visible.

Le transfert complet des efforts ne requiert pas l'utilisation d'une clé dynamométrique.

Services et conseils

Notre équipe d'ingénieurs se fera un plaisir de vous conseiller et de vous proposer une solution pour votre projet.

Fischer Rista AG
Hauptstrasse 90
CH-5734 Reinach

Telefon +41 62 288 15 75
E-Mail verkauf@fischer-rista.ch

BIM – Planification digital

Notre **catalogue BIM** permet de configurer tous les produits et de télécharger les données dans différents formats de fichiers.

Outre les formats de fichiers courants **DXF** et **DWG**, il est également possible de choisir entre **fichiers IFC** et **fichiers image**. Il est également possible de créer une **fiche technique PDF** contenant toutes les informations pertinentes, les dessins techniques et une vue en 3D.

Aperçu de la gamme

FISCHER RISTA

GROUP

27.02.2023

Fischer Rista AG | Hauptstrasse 90 | CH-5734 Reinach | +41 62 288 15 75 | www.fischer-rista.ch